12890 [mm]

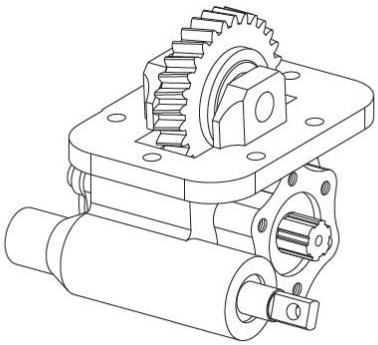

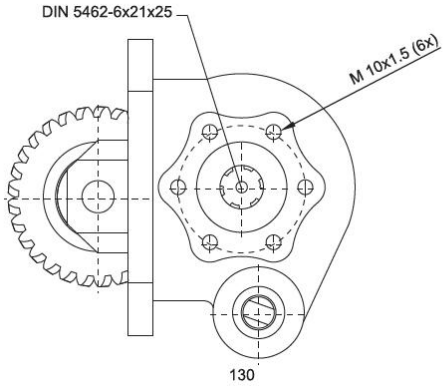
DIN 5462-6x21x25
M 10x1.5 (6x)
130

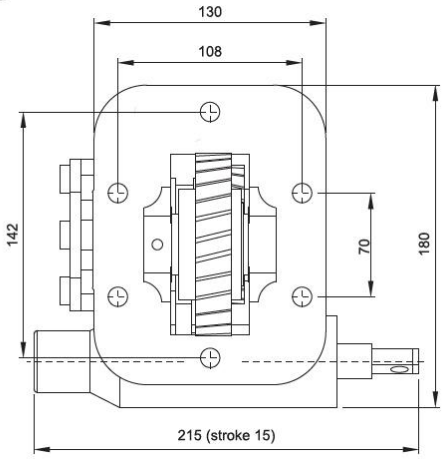
130
108
142
70
180
215 (stroke 15)